Motorschutzbügel/ Engine guard

KAWASAKI Z 650
ab Baujahr 2017 / from date of manufacture 2017

Artikel Nr.: / Item-no.:

5012527 00 01 schwarz/black

DE INHALT
GB CONTENTS

1x	**700009547**	**Motorschutzbügel links - Engine guard left**
1x	**700009548**	**Motorschutzbügel rechts - Engine guard right**
1x	**700009549**	**Schraubensatz/Screw kit:**

2x Zylinderschraube mit Innensechskant M8x35 / allen screw M8x35
2x Zylinderschraube mit Innensechskant M10x1.25x30 / allen screw M10x1.25x30
1x Linsenkopfschraube M8x35 / filister head screw M8x35
2x U- Scheibe ø10,5 / washer ø10,5
1x U- Scheibe ø8,4 / washer ø8,4
4x Tensilockmutter M8 / tensilock nut M8
1x Aludistanz Ø18xØ9x7mm
1x 5218151 - Silentblock Ø30x15 – M8x15 Stehbolzen / Silent block Ø30x15 – M8x15 threaded
1x Stahldistanz verzinkt Ø25xØ11x34,5mm / steel spacer Ø25xØ11x34,5mm
1x Stahldistanz verzinkt Ø25xØ11x48,5mm / steel spacer Ø25xØ11x48,5mm

1x	**507.001**	**ProtectionPad Set schwarz/black**

1x Padkopf links / Pad left
1x Padkopf rechts / Pad right
1x Polymerelement links / Polymer element left
1x Polymerelement rechts / Polymer element right
1x Logo-Blende links / Cover left
1x Logo-Blende rechts / Cover right
2x Hülse ø11 mm / Spacer ø11 mm

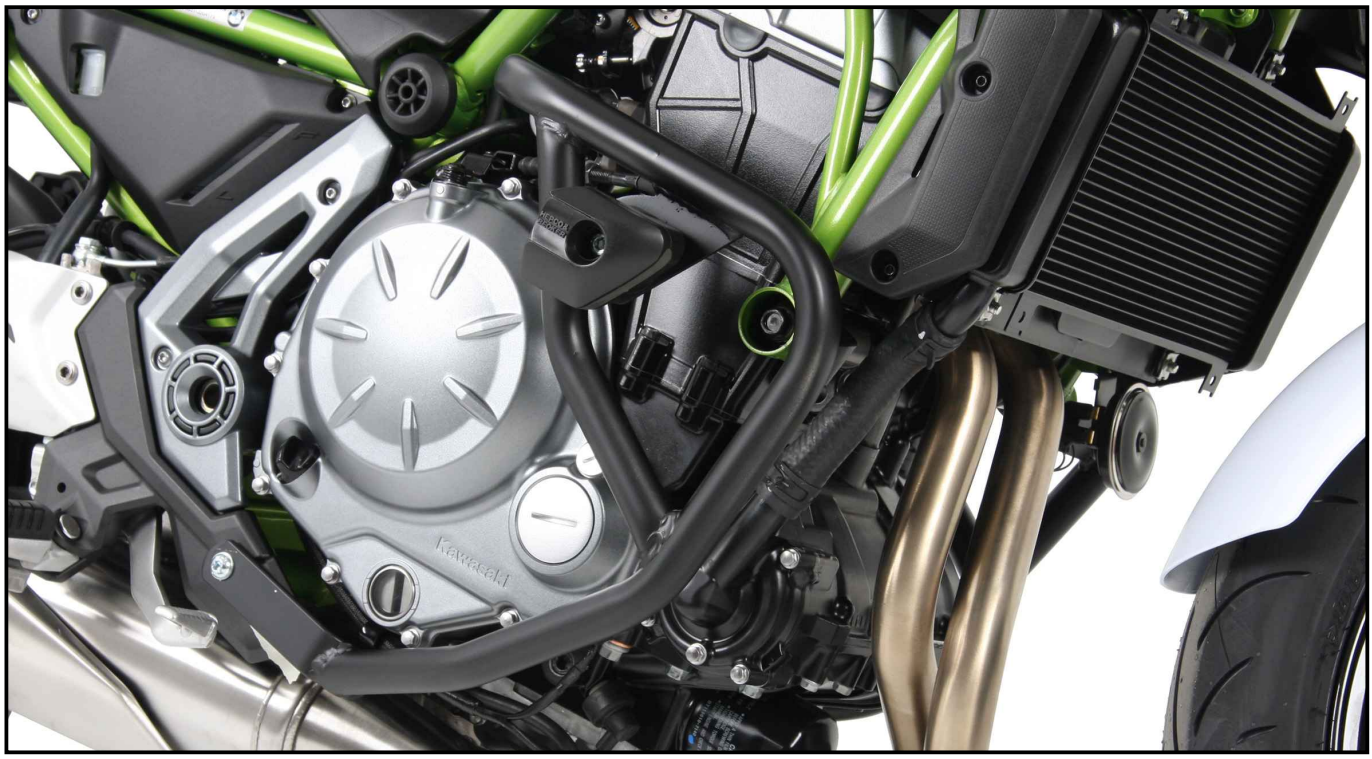

DE BENÖTIGTE WERKZEUGE
GB TOOLS REQUIRED

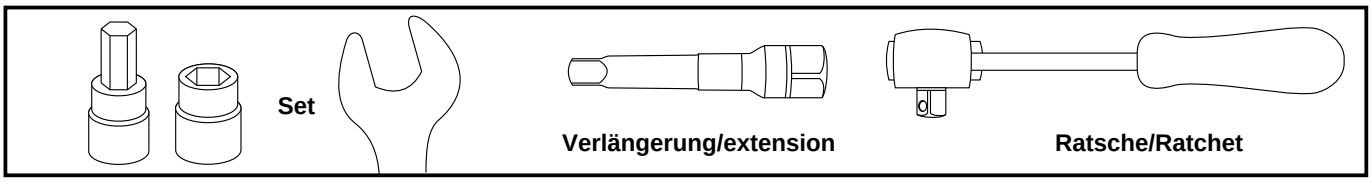

080217

Motorschutzbügel/ Engine guard

KAWASAKI Z 650
ab Baujahr 2017 / from date of manufacture 2017

Artikel Nr.: / Item-no.:

5012527 00 01 schwarz/black

DE WICHTIG
GB IMPORTANT

Beachten Sie die in Ihrem Land geltenden Zulassungsbestimmungen.
Für den Bereich der BRD gilt: Ein Eintrag in die Fahrzeugpapiere ist nicht erforderlich.

Die Voraussetzung für die Montage ist natürlich eine gewisse technische Erfahrung. Wenn Sie sich nicht sicher sind, wie man eine bestimmte Arbeit ausführt, sollten Sie diese Ihrer Fachwerkstatt überlassen. Ziehen sie alle zugänglichen Schrauben zuerst nur locker an. Nachdem alles montiert ist, werden die Schrauben dann auf das entsprechende Anzugsmoment festgezogen. Dadurch wird sichergestellt, dass das Produkt spannungsfrei angebaut ist. Anzugsmomente beachten! Nach der Montage alle Verschraubungen auf festen Sitz kontrollieren!
Zur Montage ist eine zweite Person hilfreich.

Of course, the assembly requires a certain technical experience. If you are not sure how to execute a determined action, you should ask your local distributor to do it. First, tighten all screws only loosely. After mounting all parts, the screws should be tightened to the torque specified. This guarantees, that the product is mounted without tension. Observe the tightening torques of the manufacturer! Control all screw connections after the assembling for tightness!
To mount this guard, a second person is helpful.

DE ACHTUNG
GB CAUTION

Immer nur eine Seite nach der anderen montieren.
Ansonsten besteht die Gefahr, dass sich der Motor absenkt.
Mount one side after the other.
Otherwise, there is the risk that the engine block change position.

DE VORBEREITUNG
GB PREPARING

Der Protection Pad - Kopf muß vor der Befestigung am Halter zusammengebaut werden.

Zuerst die Hülse einsetzen. ①
Anschließend das Polymerelement einschieben. ②
Zuletzt die Logo-Blende einsetzen. ③

Bitte Reihenfolge beachten!

The Protection Pad kit must be assembled before attaching the holder.

First insert the spacer. ①
Then push in the polymer element. ②
At last insert the cover. ③

Please note the sequence !

1

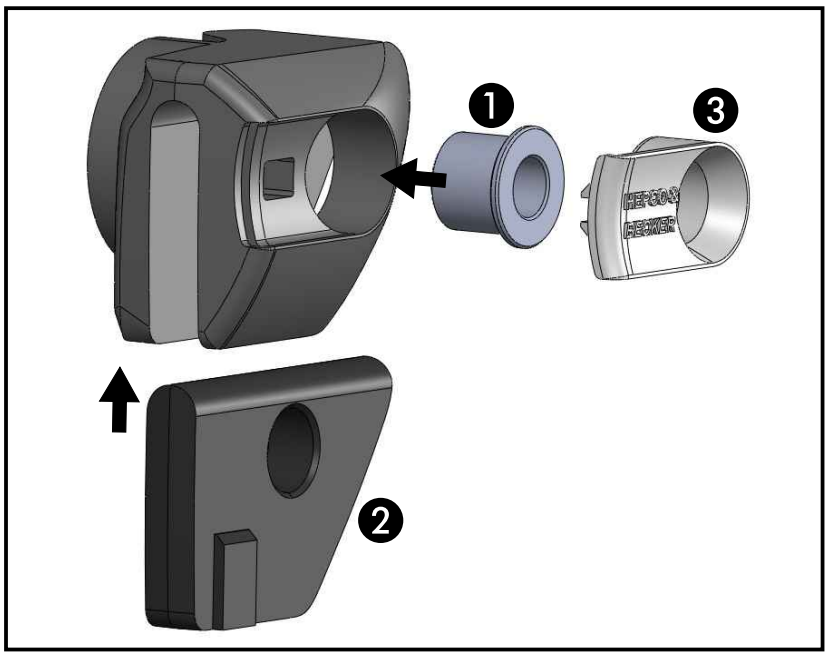

Den Silentblock mit der Tensilockmutter M8 an der oberen Lasche des linken Motorschutzbügels vormontieren.
Mount the silent block with the tensilock nut M8 on the upper lug of the left engine guard.

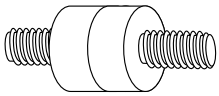
1x

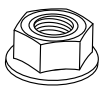
1x

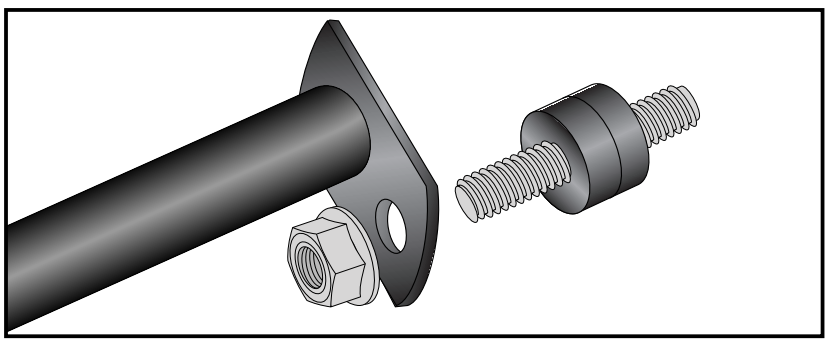

Motorschutzbügel/ Engine guard

KAWASAKI Z 650
ab Baujahr 2017 / from date of manufacture 2017

Artikel Nr.: / Item-no.:

5012527 00 01 schwarz/black

DE VORBEREITUNG - LINKE SEITE
GB PREPARING - LEFT SIDE

1

Zur leichteren Montage muss die Fußschaltung ausgehängt werden. Hierzu die Klemmschraube an der Schaltwelle lösen und das gesamte Schaltgestänge nach unten abhängen.
Tip: die Position vor der Demontage markieren.

For easy mounting, the foot switch must be unhitched.
To do so, unscrew the clamping screw on the shift shaft and shift linkage downwards.
Tip: mark the position before disassembly.

Montage auf der linken Seite beginnen !
Die originale Rahmenschraube lösen und herausziehen, die originale Distanz dahinter entfällt. Die beiden Originalschrauben an der Seitenständerhalterung demontieren, diese entfallen.

DE MONTAGEANLEITUNG
GB MOUNTING INSTRUCTIONS

Montage des Motorschutzbügels vorne oben links:

Den vorbereiteten Motorschutzbügel mit der Stahldistanz ø25xø11x34,5mm und der originalen Rahmenschraube lose befestigen.

Fastening of the engine guard front top left:

Screw the prepared engine guard with the steel spacer ø25xø11x34,5mm and the original frame screw loosely.

1x

2

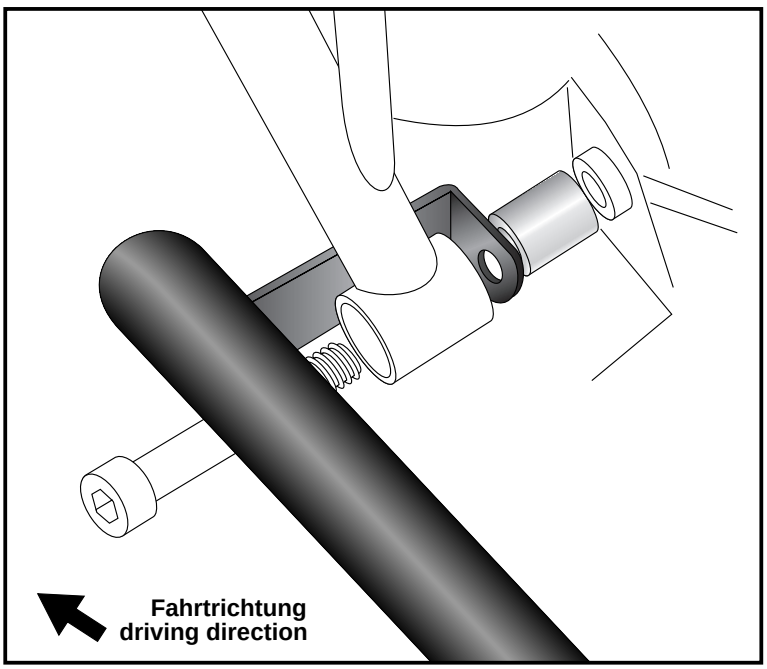

Motorschutzbügel/ Engine guard

KAWASAKI Z 650
ab Baujahr 2017 / from date of manufacture 2017

Artikel Nr.: / Item-no.:

5012527 00 01 schwarz/black

DE MONTAGEANLEITUNG
GB MOUNTING INSTRUCTIONS

Montage des Motorschutzbügels unten links:
Die Lasche des Motorschutzbügels mit den Zylinderschrauben M10x1.25x30 und den U-Scheiben ø10,5 an den freien Gewinden der Seitenständerhalterung befestigen.
Die Rahmenschraube der vorderen Befestigung wieder festziehen!
Das Schaltgestänge wieder einhängen und befestigen!

Fastening of the engine guard bottom left:
At the free threads of the side stand holder.
Fix the engine guard with allen screws M10x1.25x30 and washers ø10,5.
Re-tighten the front bolt frame screw!
Mount the foot switch again!

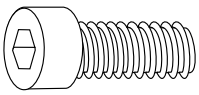
2x
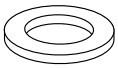
2x

3

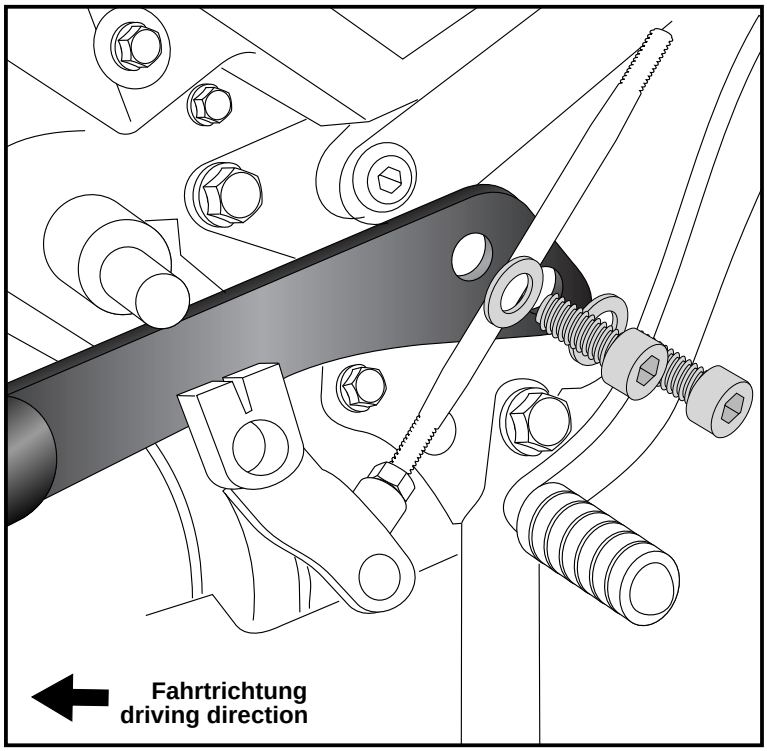

DE VORBEREITUNG - RECHTE SEITE
GB PREPARING - RIGHT SIDE

Die originale Rahmenschraube lösen und herausziehen, die originale Distanz dahinter entfällt.
Die originale Schraube rechts unten hinter dem Fußbremshebel demontieren, diese entfällt.

Unscrew the original frame screw and pull it out, the original spacer behind it is omitted.
Remove the original screw at the bottom right behind the foot brake lever. Screw is obsolete.

Montage des Motorschutzbügels rechts oben:
Den Motorschutzbügel oben auf das Gewinde des Silentblocks (bereits am linken Bügel montiert) aufstecken.

Fastening of the engine guard right top:
On top of the thread of the silent block (already mounted on the left bracket).

4

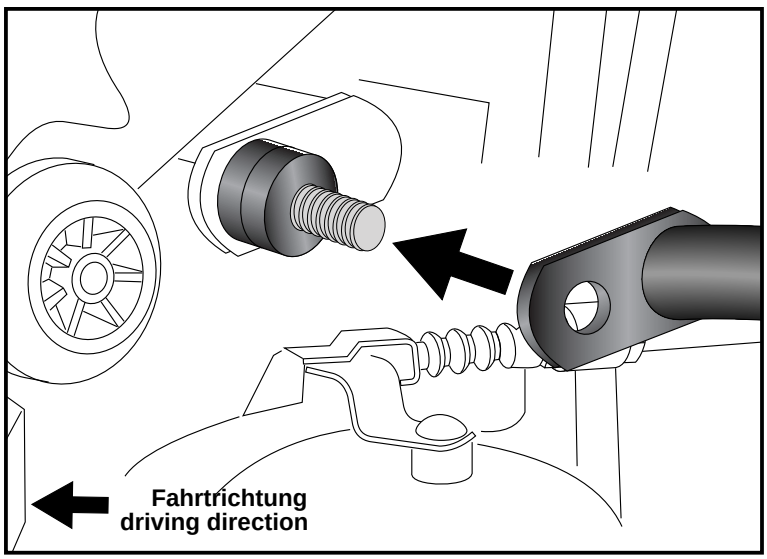

Motorschutzbügel/ Engine guard

KAWASAKI Z 650
ab Baujahr 2017 / from date of manufacture 2017

Artikel Nr.: / Item-no.:

5012527 00 01 schwarz/black

DE MONTAGEANLEITUNG
GB MOUNTING INSTRUCTIONS

5

Montage des Motorschutzbügels vorne oben rechts:
Den Motorschutzbügel mit der Stahldistanz ø25xø11x48,5mm und der originalen Rahmenschraube lose befestigen.

Fastening of the engine guard front top left:
Screw the engine guard with the steel spacer ø25xø11x48,5mm and the original frame screw loosely.

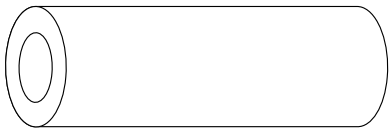

1x

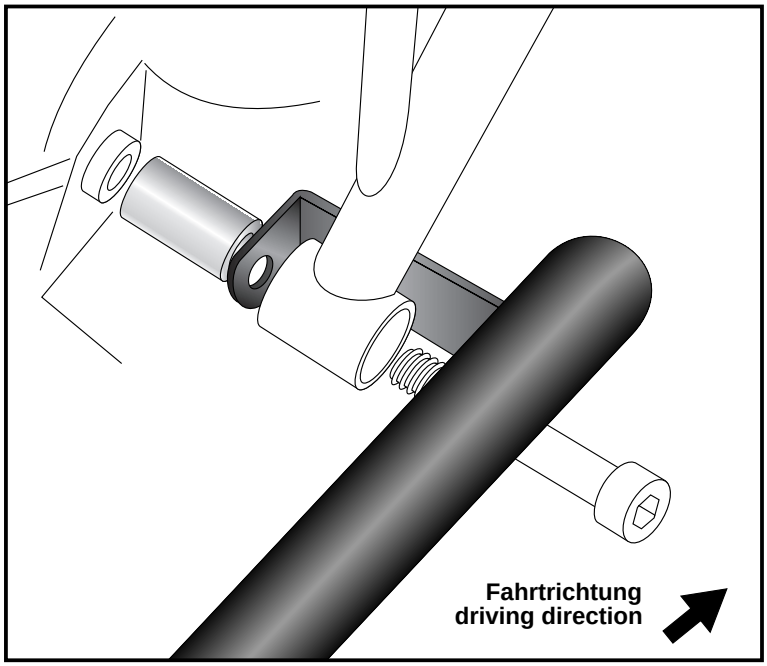

6

Montage des Motorschutzbügels unten rechts:
Oberhalb des Fußbremshebels im nun freien Gewinde. Zwischen Lasche und Gewinde die Aludistanz Ø18xØ9x7 fügen und mit der Linsenkopfschraube M8x35 und der U-Scheibe Ø8,4 festschrauben.

Fastening of the engine guard bottom right:
Above the foot brake lever in the now free thread. Add the aluminum spacer Ø18xØ9x7 between the lug and the thread. Fix the guard with filister head screw M8x35 and the washer Ø8,4.

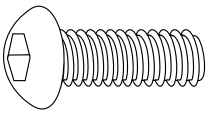

1x

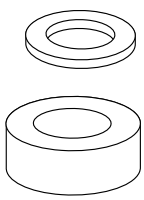

1x

1x

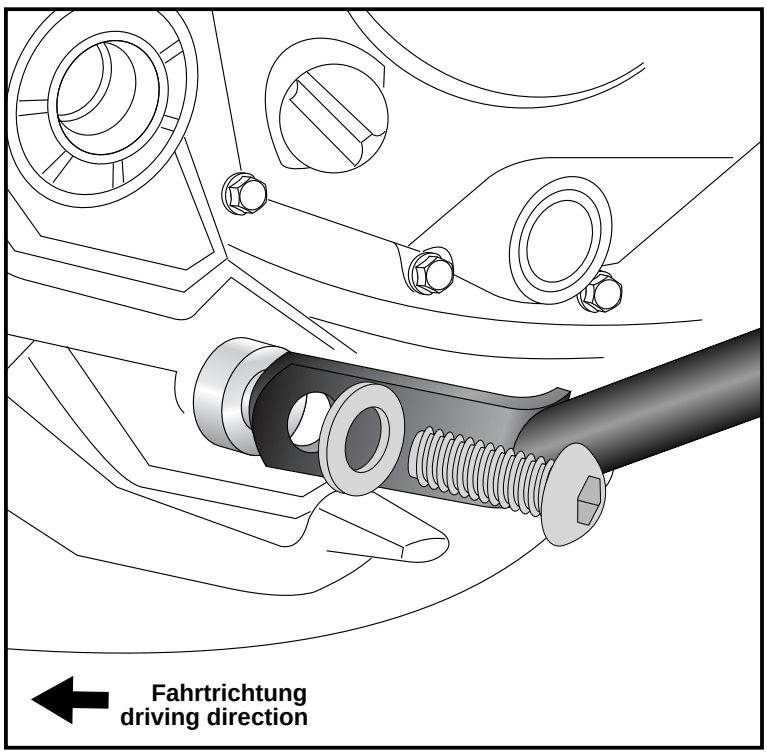

Motorschutzbügel/ Engine guard

KAWASAKI Z 650
ab Baujahr 2017 / from date of manufacture 2017

Artikel Nr.: / Item-no.:

5012527 00 01 schwarz/black

DE MONTAGEANLEITUNG
GB MOUNTING INSTRUCTIONS

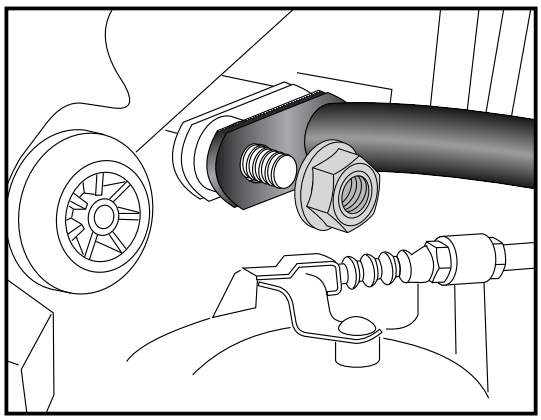

7

Montage des Motorschutzbügels rechts oben:

Auf den Gewindebolzen des Silentblocks die Tensilockmutter M8 aufdrehen und fest-schrauben. Die Rahmenschrauben der vorderen Befestigung wieder festziehen!

Fastening of the engine guard right top:

Screw on and tighten the tensilock nut M8 on the threaded bolt of the silent block.
Tighten the front mounting bolts.

1x 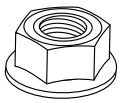

Montage der Protection Pads

Die vorbereiteten Protectionpadköpfe mit den Zylinderschrauben M8x35 und den Tensilockmuttern M8 lose anschrauben, ausrichten und festschrauben.

Fastening of the Protection Pads:

Screw the prepared ProtectionPad heads loosely with the M8x35 allen screws and the M8 Tensilock nuts, align and screw them tight.

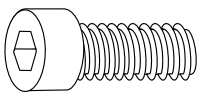 **2x** **2x** 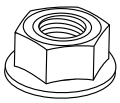

8

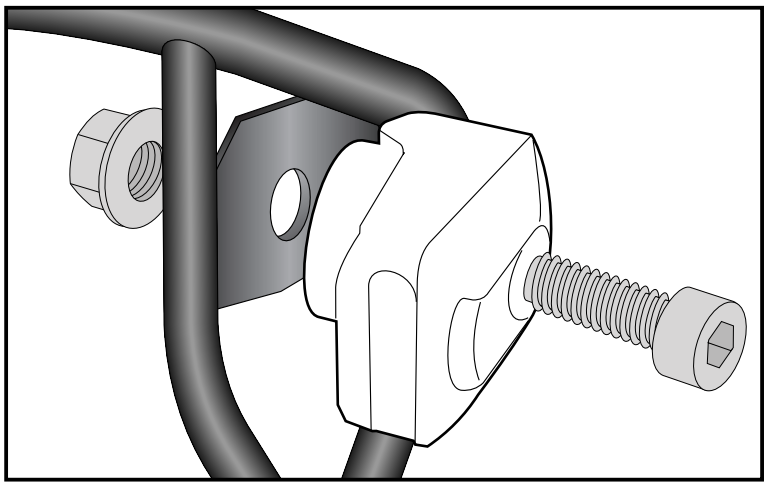

DE ACHTUNG
GB CAUTION

Nach der Montage alle Verschraubungen auf festen Sitz kontrollieren ! Abgebaute Teile wieder montieren. Bitte beachten Sie unsere beigefügten Serviceinformationen.

Control all screw connections after the assembling for tightness! Reassemble the dismanteled parts. Please notice our enclosed service information.

Als weiteres Zubehör lieferbar:/Also available:

C-Bow Halter / C-Bow holder	6302527 00 01
Easyrack	6612527 01 01
Alurack	6522527 01 01
Minirack	6602527 01 01
Sportrack	6702527 00 01
Frontschutzbügel / Front guard	5032527 00 01
Heckschutzbügel / Rear guard	5042527 00 01

Weiteres Zubehör auf unsere Homepage. More accessories: see our homepage.

Hepco & Becker GmbH
An der Steinmauer 6
D-66955 Pirmasens
Germany

Tel.: +49 (0)6331 - 1453 - 100
Fax: +49 (0)6331 - 1453 - 120
eMail: vertrieb@hepco-becker.de
www.hepco-becker.de