Kofferträger
KAWASAKI ZZR 1400
bis Baujahr 2011

Artikel-Nr.:
650.2502 00 01 schwarz

Lock it System

Montage

Seitenkoffer
Topcases
Gepäckträger
Lock it System
Softbags
Aluminiumkoffer
Lederkoffer
Schutzbügel
Hauptständer
Chopper-Parts
Quad-Parts
Accessoires

HEPCO & BECKER

Der Bausatz umfaßt die folgenden Teile:

Stück	Bestellnr.	Bezeichnung
1	702.045HB	Kofferträger links
1	702.046HB	Kofferträger rechts
1	702.247HB	Versteifungsbügel
2	702.248HB	Haltelasche vorne unten
2	702.249HB	Haltelasche vorne oben
2	702.250HB	Haltelasche hinten oben
2	702.251HB	Adapterlasche
2	150.812	Aludistanzen ø15 x ø9 x 11,5 mm
6	150.761	Inbusschrauben M 6 x 16
2	150.970	Linsenkopfschrauben M 8 x 30
2	150.810	U-Scheiben ø8,4
6	150.809	U-Scheiben ø6,4
6	151.045	Karosserie-Scheibe ø30 x ø10,5 x 2,5
4	150.799	selbstsichernde Mutter M6
6	151.070	Lock it Systemschrauben (Linsenkopf)
6	151.071	Sicherungsscheiben
1	702.253HB	Bohrschablone

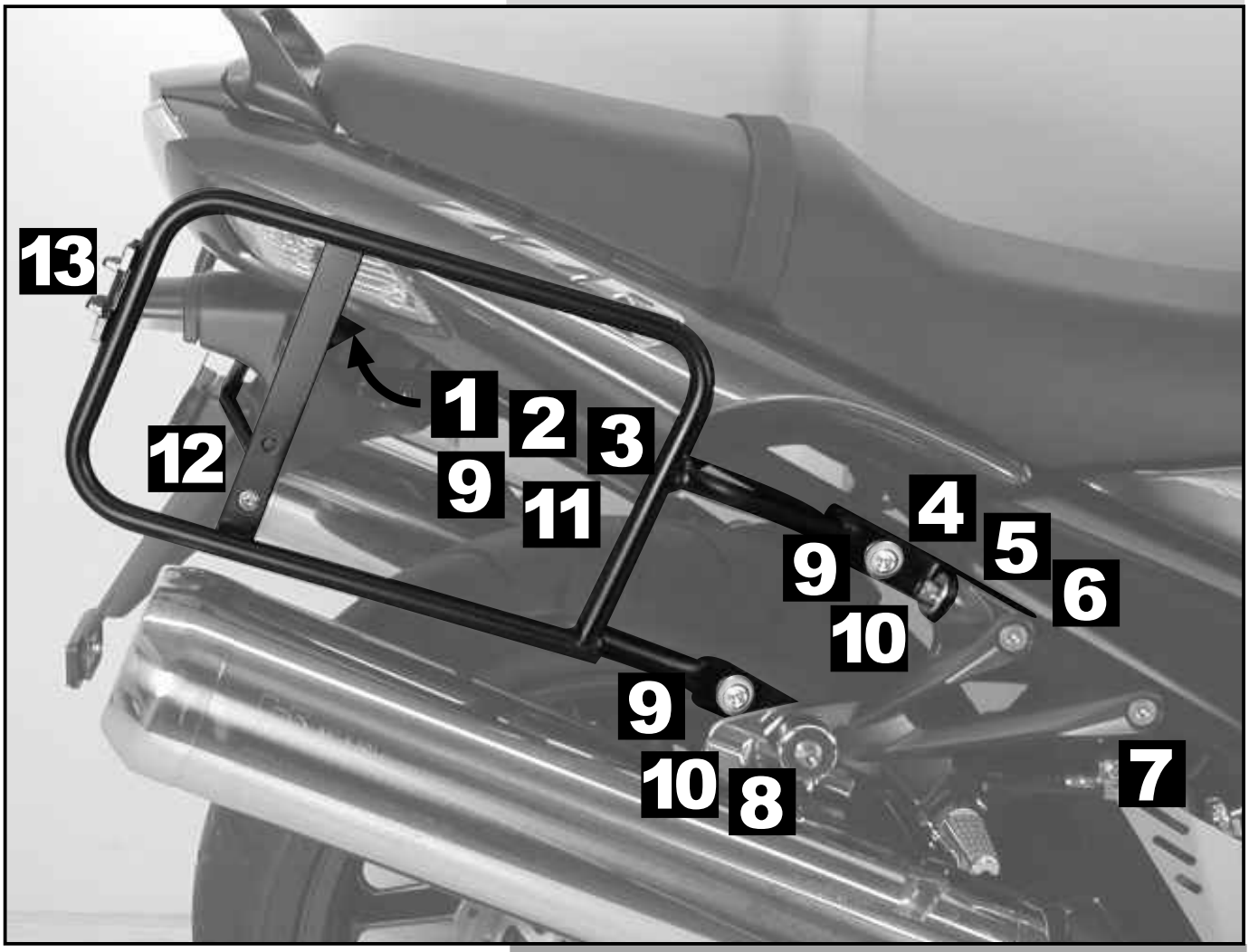

040510/010612/040413

Montage

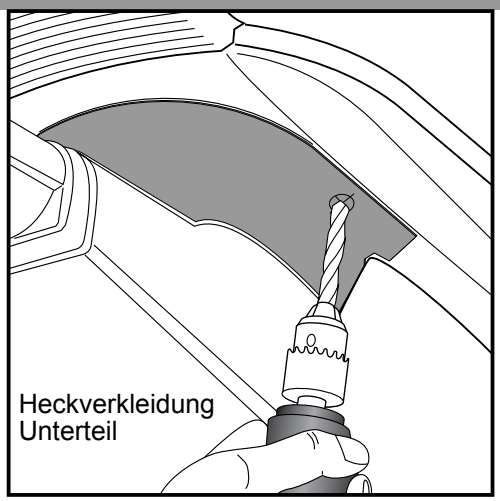

1

Vorbereitende Arbeiten:

Demontieren:
- Sitzbank
- Oberteil Heckverkleidung

Bohrung anbringen zur Montage der Adapterlaschen:
Bohrschablone ausschneiden und auf das Unterteil der Heckverkleidung auflegen. An den vorgezeichneten Punkten eine Bohrungen von jeweils 16 mm anbringen.

EMPFEHLUNG:
Die Montage der Kofferträger ist einfacher, wenn bei Montage der Haltelaschen (Bild 3 bis 5) die Schrauben nur leicht angezogen werden, um Korrekturen der Position zu ermöglichen.
Erst nach Montageschritt 9 sollten alle Schrauben fest angezogen werden.

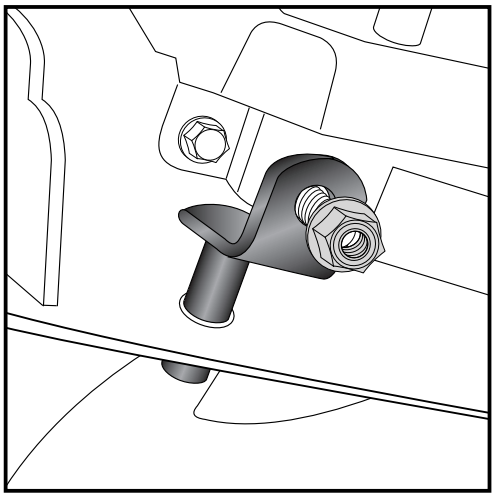

2

Montage der Adapterlaschen:
Die Muttern der Verschraubung der Rahmenunterzüge entfernen. Die Gewinderöhrchen der Adapterlaschen werden von oben durch die angebrachten Bohrungen gesteckt. Die Laschen werden außen an den Rahmenunterzügen mit Originalschrauben und Muttern verschraubt.

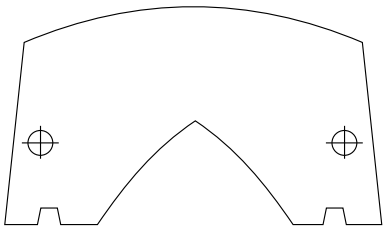

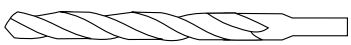

ø 16 mm

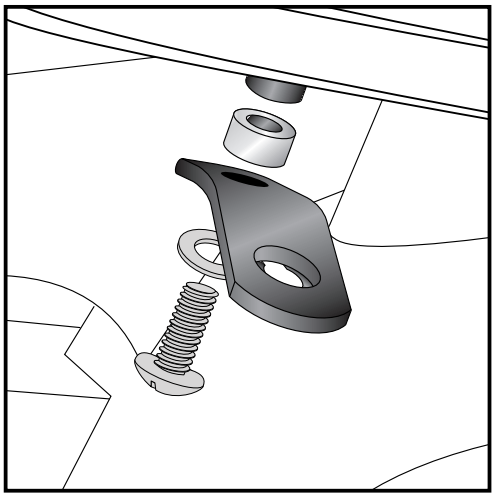

3

Montage der Haltelaschen hinten oben:
In den Gewinden der zuvor montierten Adapterlaschen unter Zwischenfügen der Aludistanzen ø15 x ø9 x 11,5 mit den Linsenkopfschrauben M8 x 30 und U-Scheiben ø8,4.

HINWEIS:
Wird gleichzeitig die Gepäckbrücke montiert, entfällt die Aludistanz, stattdessen wird die Lasche der Gepäckbrücke mit der der Brücke beiliegenden Distanz verschraubt.

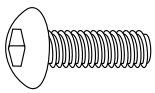

je 2x

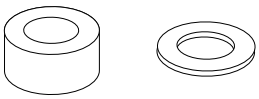

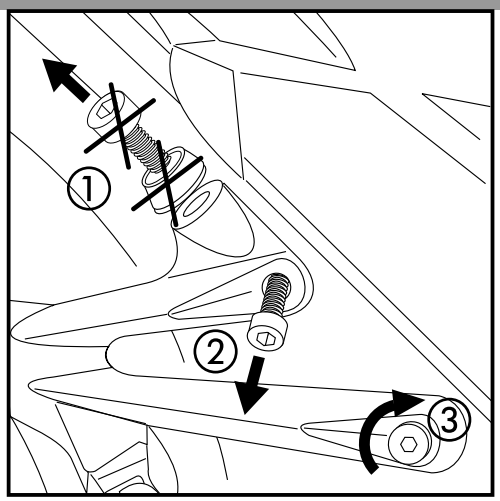

4

Montage der Haltelaschen vorne oben, Vorbereitung:

1. Die Originalschraube herausnehmen. Diese entfällt, ebenfalls die Aluminium-Aufnahme.
2. Schrauben Sie die vordere Halte-Schraube des Fußrastenauslegers heraus.
3. Lockern Sie die hintere Schraube.

ACHTUNG: Nicht beide Halte-Schrauben auf einmal lösen, dadurch kann sich der Auspuff absenken.

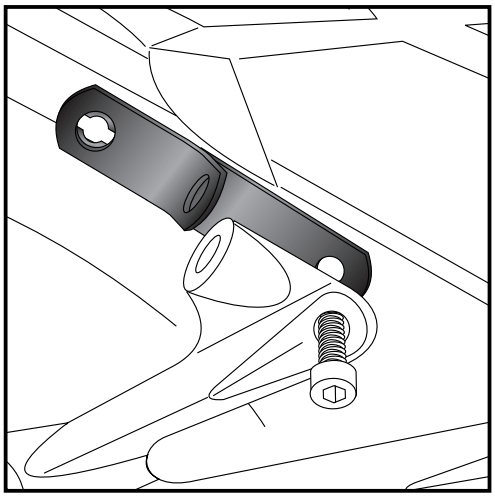

5

Montage der Haltelaschen vorne oben:
Nach Zwischenschieben der Haltelasche die vordere Originalschraube wieder montieren.

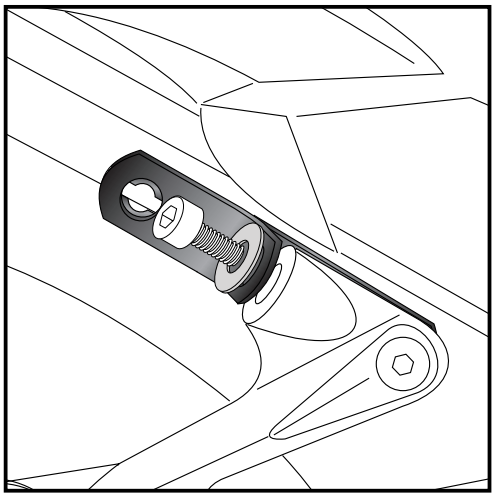

6

Montage der Haltelaschen vorne oben:
In den Gewinden der Soziusfußrastenausleger unter Zwischenfügen der Karosseriescheiben ø30 x ø10,5 x 2,5 mit den Originalschrauben. Die original Alu-Abdeckungen entfallen.

2x 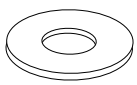

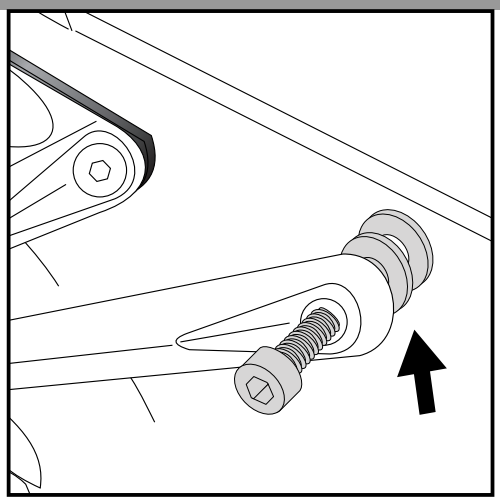

7

Montage der Haltelaschen vorne oben:
Schrauben Sie die hintere Halte-Schraube des Fußrastenauslegers heraus.
Nach Zwischenfügen von zwei Karosseriescheiben ø30 x ø10,5 x 2,5 wieder montieren.

4x

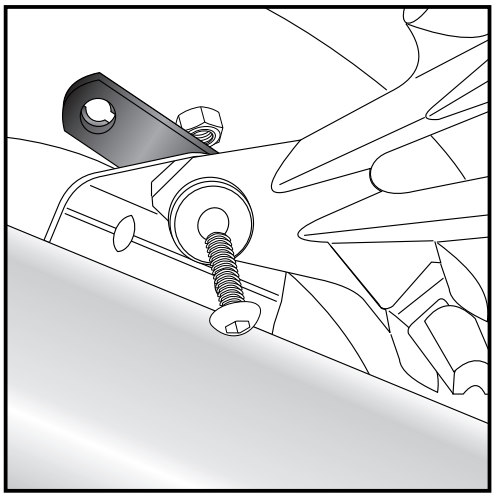

8

Montage der Haltelaschen vorne unten:
Innen an den Auspufftopfverschraubungen mit den Originalschrauben und - Muttern

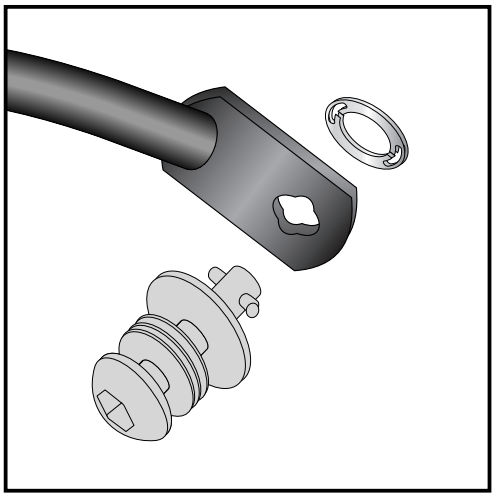

9

Montage der Lock it System-Schrauben:
An den Kofferträgern links / rechts werden die Lock it System-Schrauben an den drei Befestigungslaschen mittels der Sicherungsscheibe montiert. Die Scheiben und Lock it System-Schrauben verbleiben bei Demontage an den Befestigungspunkten der Kofferträger.

6x

Montage

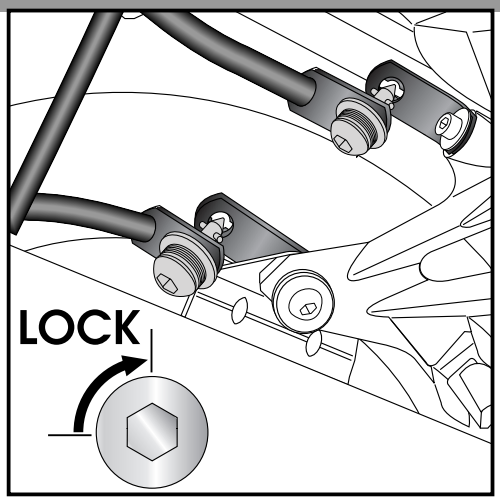

10

Montage der Kofferträger links / rechts:
Die so vorbereiteten Kofferträger werden an den Haltelaschen mittels der Lock it System-Schrauben befestigt.

ACHTUNG:
Lock it System-Schrauben nicht überdrehen !
Langsam drehen (Viertelumdrehung) bis die Schraube fühlbar einrastet und am Anschlag anliegt.

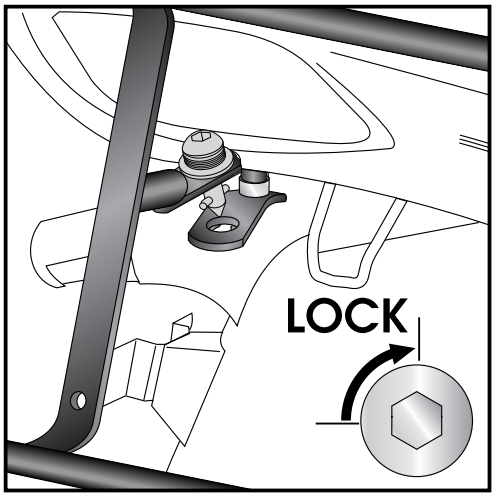

11

Montage der Kofferträger links / rechts:
Die so vorbereiteten Kofferträger werden an den Haltelaschen mittels der Lock it System-Schrauben befestigt.

ACHTUNG:
Lock it System-Schrauben nicht überdrehen !
Langsam drehen (Viertelumdrehung) bis die Schraube fühlbar einrastet und am Anschlag anliegt.

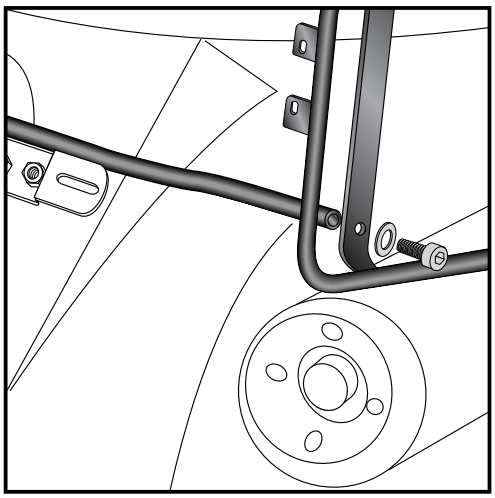

12

Montage des Versteifungsbügels:
Dieser wird an den Flachstahlbügeln der Kofferträger mit den Inbusschrauben M6 x 16 und U-Scheiben ø6,4 verschraubt.
Er verläuft zwischen Nummernschildbeleuchtung und Nummernschildhalter auf der Außenseite.

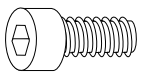

je 2x

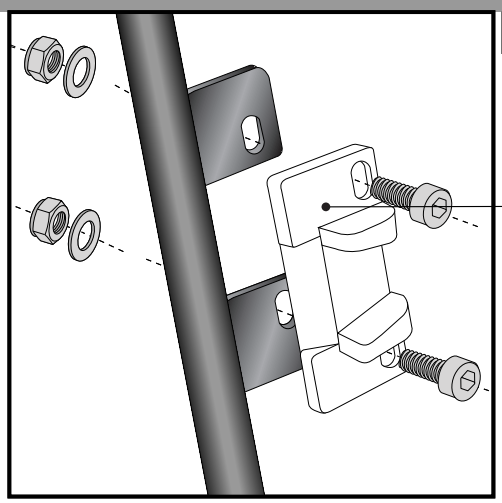

13 Hinweise zur Koffermontage

Montage des Metalladapters zum Einhaken des Kofferhalteschlosses

HINWEIS :
die Metalladapter liegen den Koffern bei, nicht diesem Kofferträgerset.

Die notwendigen Schrauben zur Montage der Metalladapter am Kofferträger sind beigefügt (Inbusschrauben M6 x 16, U-Scheiben ø6,4, selbstsichernde Muttern M6).

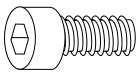

je 4x

Nach der Montage alle Verschraubungen auf festen Sitz kontrollieren!
Bitte beachten Sie unsere beigefügten Serviceinformationen.

Weiteres Zubehör:
Gepäckbrücke Art.-Nr.650.2502 01 01 in schwarz -als Ergänzung montierbar

Hepco & Becker GmbH
An der Steinmauer 6

D-66955 Pirmasens

Tel.: +49 (0)6331 - 1453 - 100
Fax: +49 (0)6331 - 1453 - 120
eMail: vertrieb@hepco-becker.de
www.hepco-becker.de

Kofferträger/side carrier
KAWASAKI ZZR 1400

Artikel-Nr.:/Item-No.:
650.2502 00 01 schwarz/black

HEPCO & BECKER

Bohrschablone Drilling - pattern

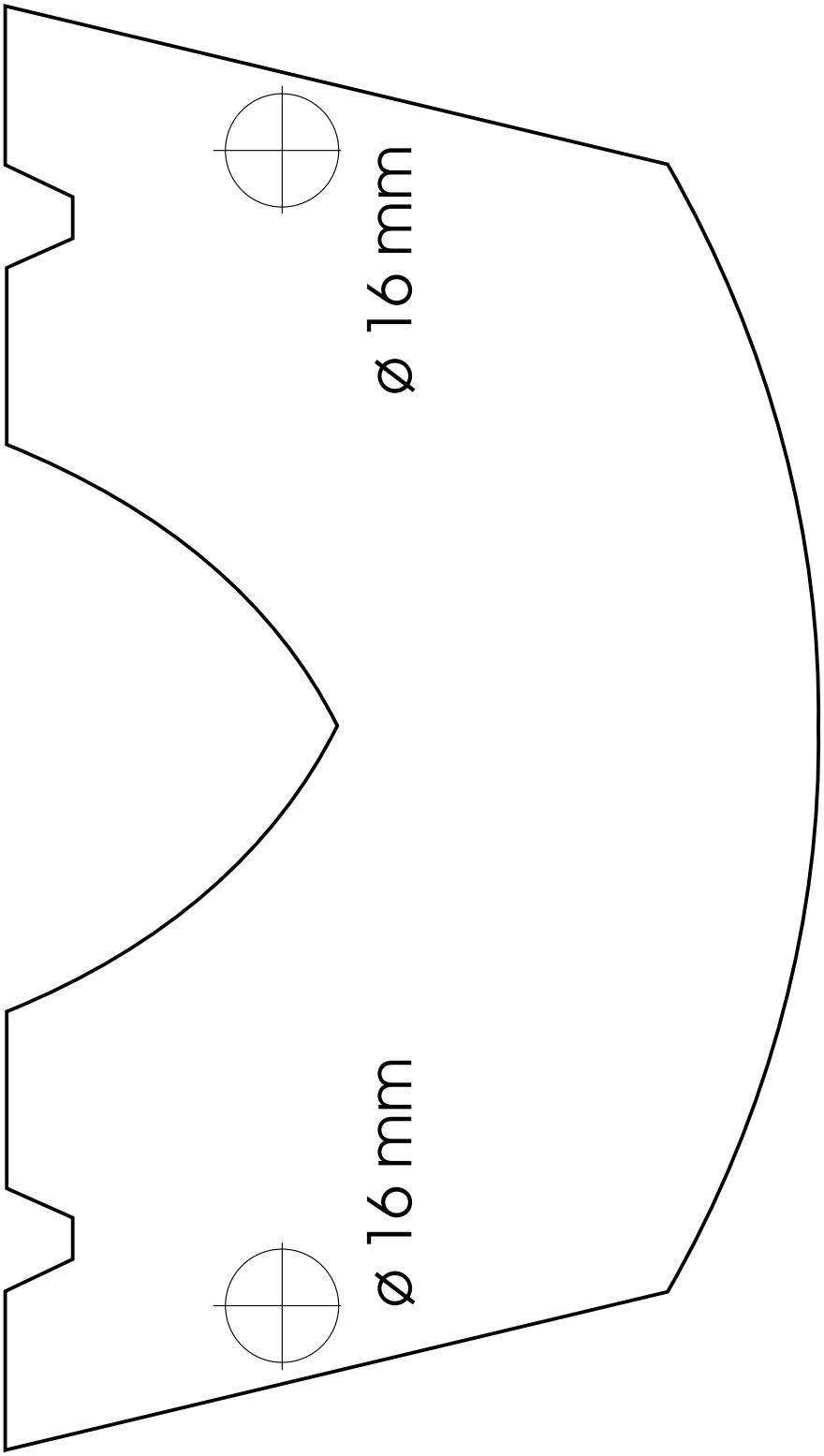

Side carrier
KAWASAKI ZZR 1400
up to date of manufacture 2011

Item - No.:
650.2502 00 01 black

Lock it System

Assembling instructions

Side cases
Top cases
luggage frames
Lock it system
Softbags
Aluminium luggage
Leather luggage
Protection bars
Center stands
Chopper parts
Quad parts
Accessories

HEPCO & BECKER

The kit includes the following parts:

Quant	item no.	description
1	702.045HB	carrier left
1	702.046HB	carrier right
1	702.247HB	bracing bow
2	702.248HB	front mounting strut bottom
2	702.249HB	front mounting strut top
2	702.250HB	rear mounting strut top
2	702.251HB	mounting adapter
2	150.812	alu spacer ø15 x ø9 x 11,5 mm
6	150.761	allen screw M 6 x 16
2	150.970	filister head screw M 8 x 30
2	150.810	washer ø8,4
6	150.809	washer ø6,4
6	151.045	body washer ø30 x ø10,5 x 2,5
4	150.799	self-lock nut M6
6	151.070	lock it screw
6	151.071	lock washer
1	702.253HB	drilling-pattern

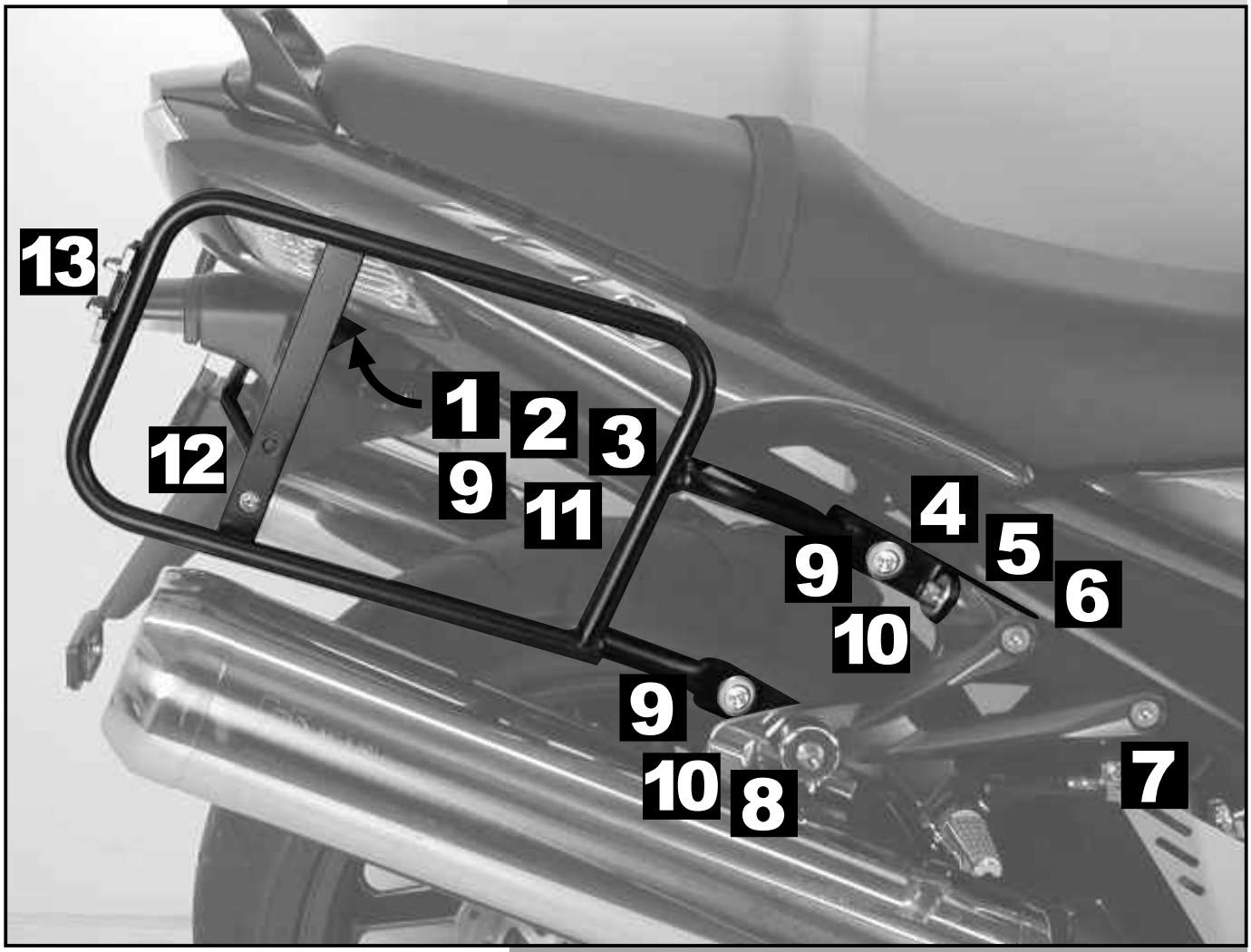

Side carrier
KAWASAKI ZZR 1400
up to date of manufacture 2011

Item - No.:
650.2502 00 01 black

Lock it System

Assembling instructions

Side cases
Top cases
luggage frames
Lock it system
Softbags
Aluminium luggage
Leather luggage
Protection bars
Center stands
Chopper parts
Quad parts
Accessories

HEPCO & BECKER

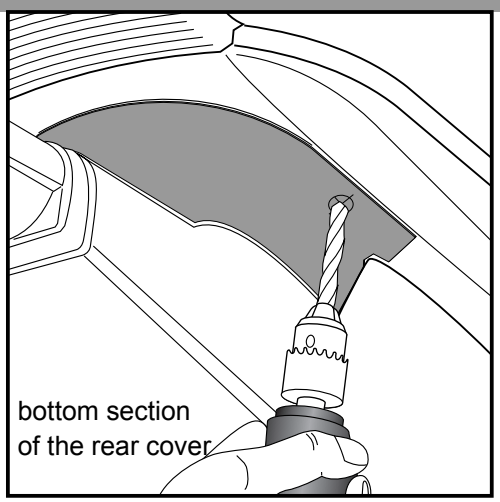

1

Preparing:

Unmount:
- seat
- top section of the rear cover

Drilling holes for fastening of the mounting adapter:
Cut out the drilling-pattern and put it on the bottom section of the rear cover.
Drill at the marked points with 16 mm borer.

Tip:
Fit all parts and srew on not too strong.
After mounting all parts, the screws should be tightened to the torque specified.
This guarantees, that the kit is mounted without tension.

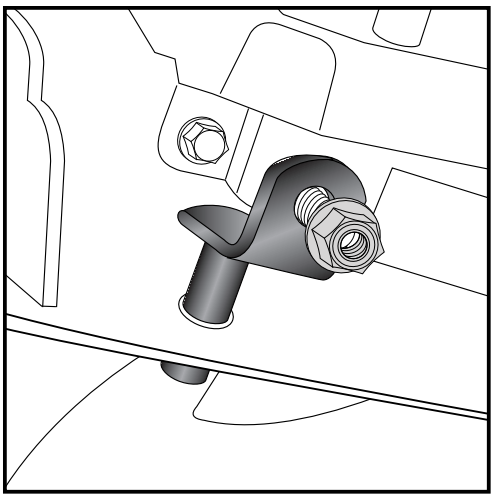

2

Fastening of the mounting adapter:
Unmount nuts in the frame.
Plug the thread-tubes of the mounting adapter through the drilled wholes. Fix them with original screws and nuts.

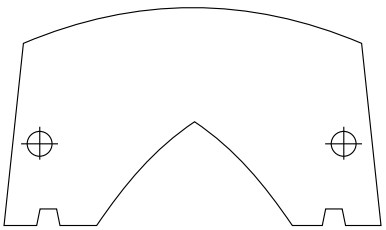

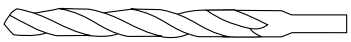

ø 16 mm

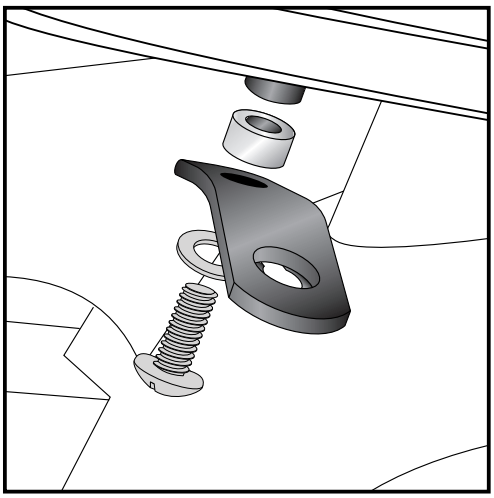

3

Fastening of the rear mounting strut top:
in the thread-tubes of the mounting adapter with filister head screw M8 x 30 and washer ø8,4. Sandwich alu spacer ø15 x ø9 x 11,5.

Notice:
If you mount the side carrier together with the rear rack, the spacer is not needed.

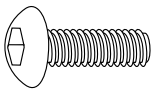

each 2x

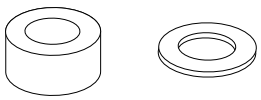

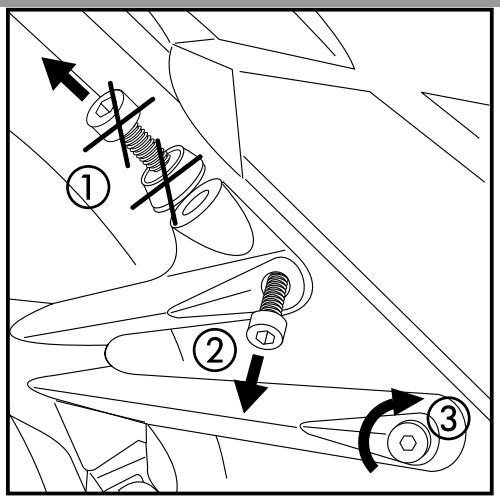

4

Fastening of the front mounting strut top, preparing:

1. Unmount original screw and spacer. They are not longer needed.
2. Unmount first screw of the footrest bracket.
3. Ease the second screw a bit.

Notice: Do not unmount both screws at the same time, otherwise the exhaust can sink down.

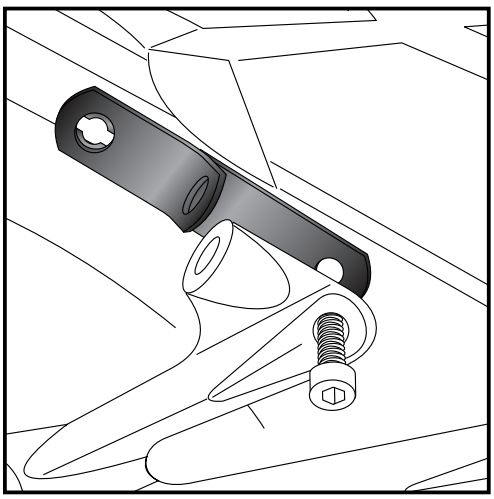

5

Fastening of the front mounting strut top:
Sandwich the front mounting strut top and fix it with original screw.

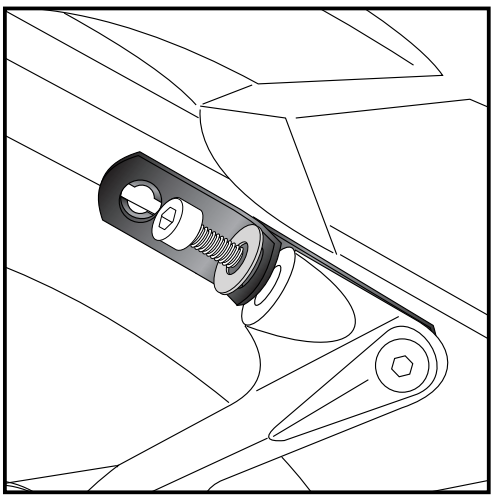

6

Fastening of the front mounting strut top:
Second fixing point: sandwich body washer ø30 x ø10,5 x 2,5 and use original screw.

2x 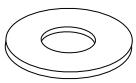

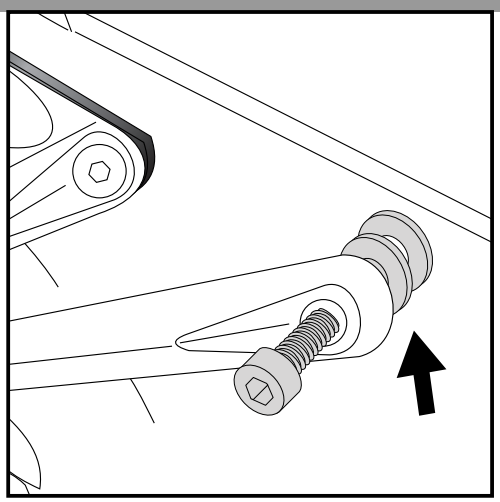

7

Fastening of the front mounting strut top:

Unmount second screw of the footrest bracket completely. Sandwich two body washer ø30 x ø10,5 x 2,5 and fix it again with original screw.

4x

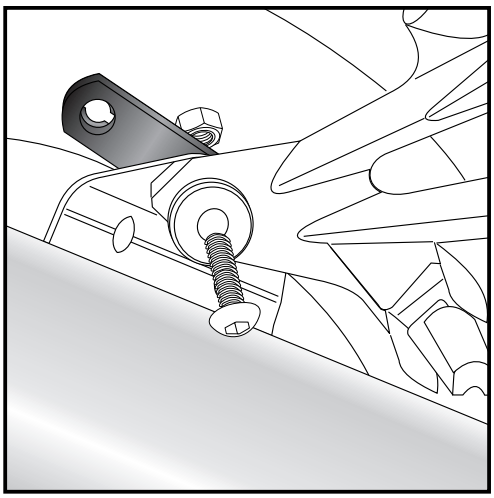

8

Fastening of the front mounting strut bottom:

At the inner side of the exhaust muffler with original screw and nut.

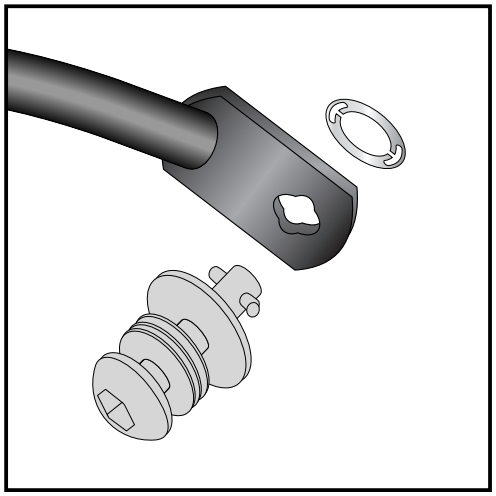

9

Fastening of Lock it screws:

The Lock it screws will be fixed at the carriers left and right with lock washers.

You have to do it only once - the srews and lock washers remain at the carriers.

6x

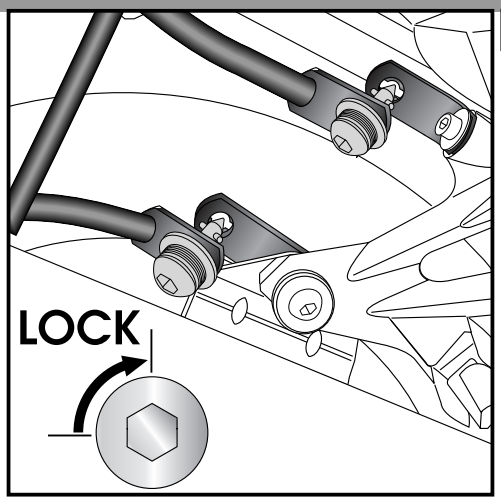

10

Fastening of carrier left + right:
The carriers will now be fixed to the adapter with Lock it -screws

Attention !
Don´t overturn the Lock it screw !
Rotate slowly one quarter of a turn until screw engages.

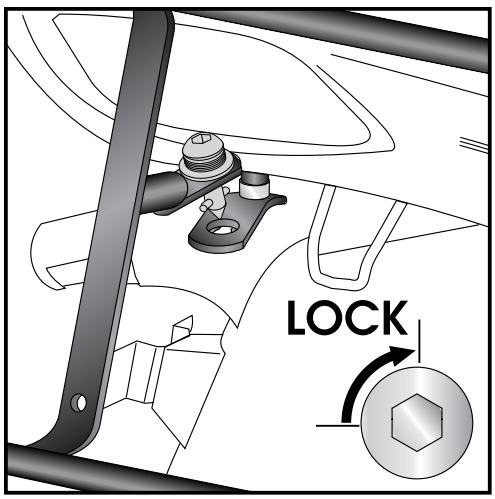

11

Fastening of carrier left + right:
The carriers will now be fixed to the adapter with Lock it -screws

Attention !
Don´t overturn the Lock it screw !
Rotate slowly one quarter of a turn until screw engages.

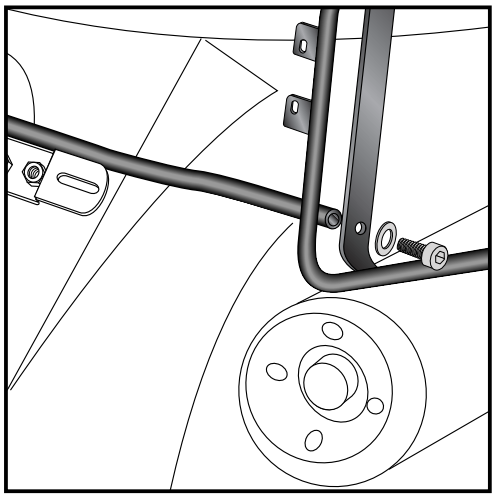

12

Fastening of the bracing bow:
Outside the fender above number plate holder with hexagon bolt M 6 x 16 and washer ø6,4.

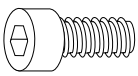

each 2x

Side carrier
KAWASAKI ZZR 1400
up to date of manufacture 2011

Item - No.:
650.2502 00 01 black

Lock it System

Assembling instructions

Side cases
Top cases
luggage frames
Lock it system
Softbags
Aluminium luggage
Leather luggage
Protection bars
Center stands
Chopper parts
Quad parts
Accessories

HEPCO & BECKER

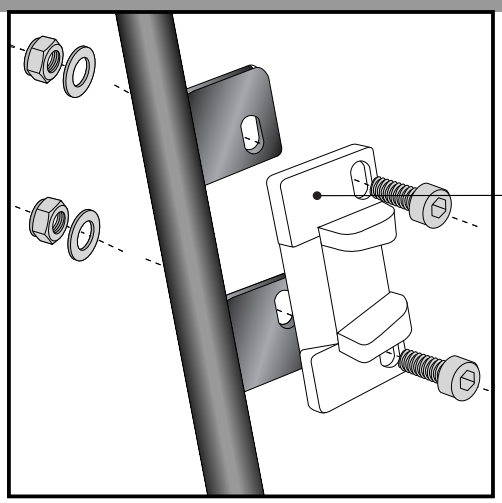

Hint: assembling side cases

Fastening of adapter to hook in the fixing lock

Hint :
The adapters are enclosed with the side cases.
They are not included in the side carrier set.

The necessary srews for mounting the metal adapter on the carrier are part of this set.
(Filister headscrew M6 x 16, washer ø6,4 and self lock nut M6).

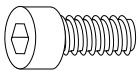

each 4x

Control all screw connections after the assembling for tightness!
Please notice our enclosed service information.

Also available:
650.2502 01 01 Rear rack black

Hepco & Becker GmbH
An der Steinmauer 6

D-66955 Pirmasens

Tel.: +49 (0)6331 - 1453 - 100
Fax: +49 (0)6331 - 1453 - 120
eMail: vertrieb@hepco-becker.de
www.hepco-becker.de