Kofferträger

YAMAHA MT - 09 Tracer ABS

Artikel-Nr.:
650.4547 00 05 anthrazit

Lock it System

Montage

Seitenkoffer
Topcases
Gepäckträger
Lock it System
Softbags
Aluminiumkoffer
Lederkoffer
Schutzbügel
Hauptständer
Chopper-Parts
Accessoires

HEPCO & BECKER

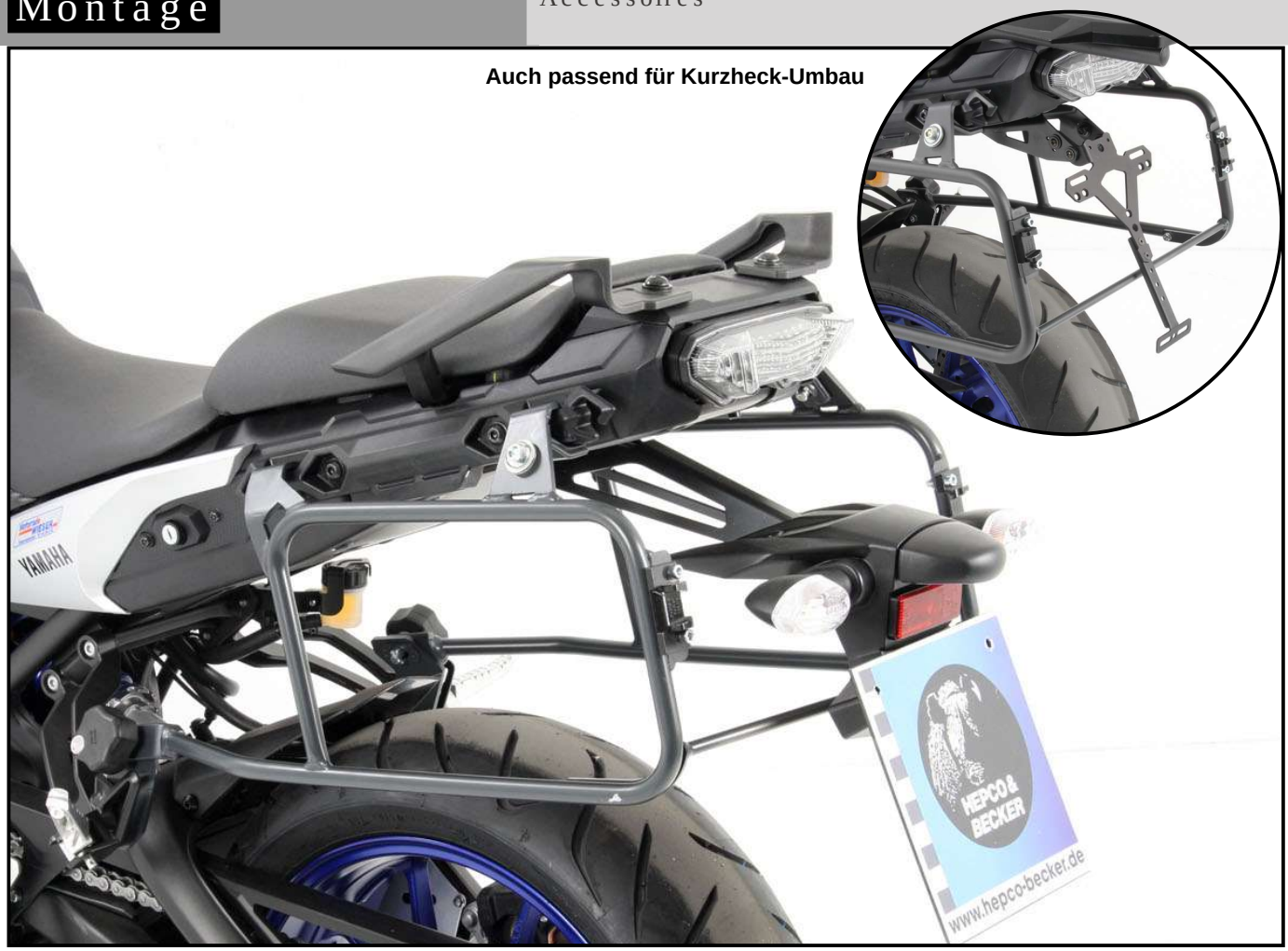

Auch passend für Kurzheck-Umbau

Baubreite des Kofferträgers 42,5 cm zzgl. Kofferbreite

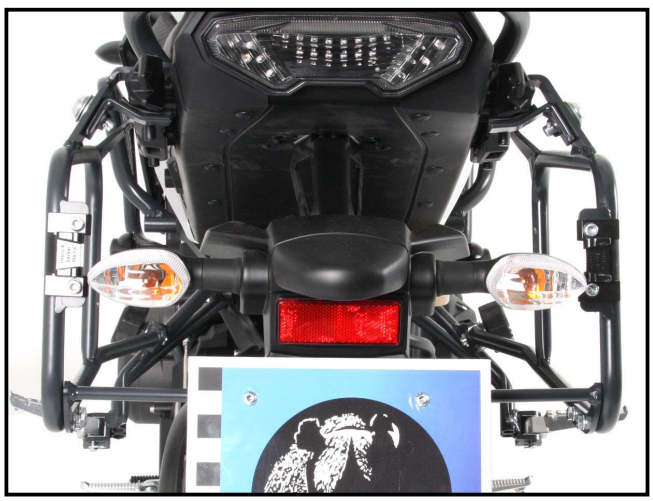

Weiteres Zubehör (Art.-Nr. 4204547-02)
Tieferlegungssatz für die Soziusfußrasten - 5 cm

160315/040515

Kofferträger

YAMAHA MT - 09 Tracer ABS

Artikel-Nr.:
650.4547 00 05 anthrazit

Lock it System

Montage

Seitenkoffer
Topcases
Gepäckträger
Lock it System
Softbags
Aluminiumkoffer
Lederkoffer
Schutzbügel
Hauptständer
Chopper-Parts
Accessoires

HEPCO & BECKER

Bausatz

1	**700008872**	**Kofferträger rechts**
1	**700008873**	**Kofferträger links**
1	**700008874**	**Halteadapter unten rechts**
1	**700008875**	**Halteadapter unten links**
2	**700008876**	**Lock it Haltelasche**
1	**700008877**	**Verbindungsbügel**
1	**700008878**	**Schraubensatz:**

4x	Inbusschrauben M6x18
4x	Sechskantschrauben M6x16
4x	Inbusschrauben M6x16
4x	Lock-it Systemschrauben
4x	Sicherungsscheiben
12x	U-Scheiben ø6,4
4x	selbstsichernde Muttern M6
4x	Abdeckkappen M6
1x	Gummiprofil selbstklebend (10cm)

Kombinierbar mit Alurack/Easyrack

Werkzeuge

Inbusschlüssel 5
Inbusschlüssel 8
Gabel-Ringschlüssel 10

Vorbereitung

Das selbstklebende Gummiprofil in zwei gleiche Teile schneiden und wie gezeigt, auf die Oberseite der Lock-it Haltelaschen zum Schutz aufkleben.

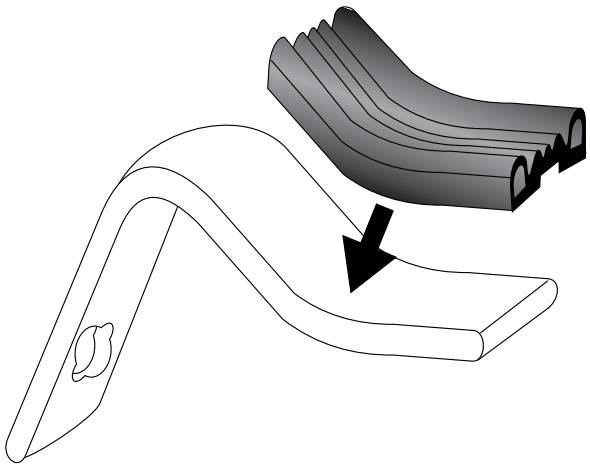

Hinweise

Montagehinweis:
Die Voraussetzung für die Montage ist natürlich eine gewisse technische Erfahrung. Wenn Sie sich nicht sicher sind, wie man eine bestimmte Arbeit ausführt, sollten Sie diese Ihrer Fachwerkstatt überlassen.

Ziehen sie alle zugänglichen Schrauben zuerst nur locker an. Nachdem alles montiert ist, werden die Schrauben dann auf das entsprechende Anzugsmoment festgezogen. Dadurch wird sichergestellt, dass das Produkt spannungsfrei angebaut ist.

Anzugsmomente des Motorradherstellers beachten!
Nach der Montage alle Verschraubungen auf festen Sitz kontrollieren!
Bitte beachten Sie unsere beigefügten Serviceinformationen.

1

Montage der Halteadapter unten links und rechts:

Die Montage der Halteadapter erfolgt an den freien Gewindebohrungen hinter den Soziusfußrasten. Die Halteadapter mit den Inbusschrauben M6x16 und den U-Scheiben ø6,4 anschrauben.

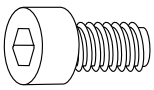
4x

4x

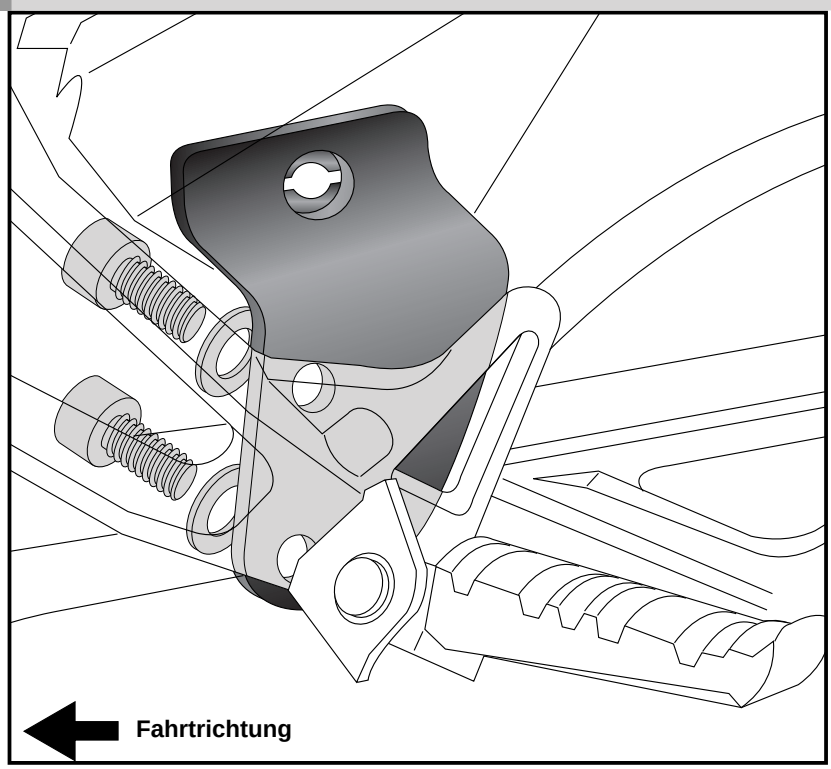

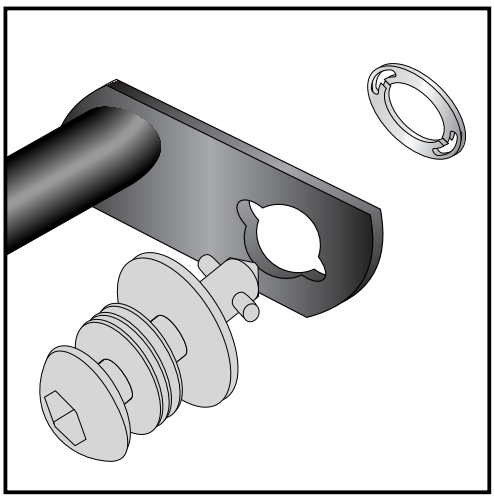

2

Montage der Lock it System-Schrauben:

An den Kofferträgern links / rechts werden die Lock it System-Schrauben an den Befestigungslaschen mittels der Sicherungsscheibe montiert. Die Scheiben und Lock it System-Schrauben verbleiben bei Demontage an den Befestigungspunkten der Kofferträger.

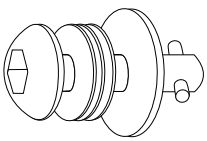
4x

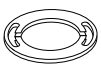
4x

Montage der Kofferträger oben links und rechts:
Die beiden Kofferträger in die originale Kofferhalterung einhängen.

3

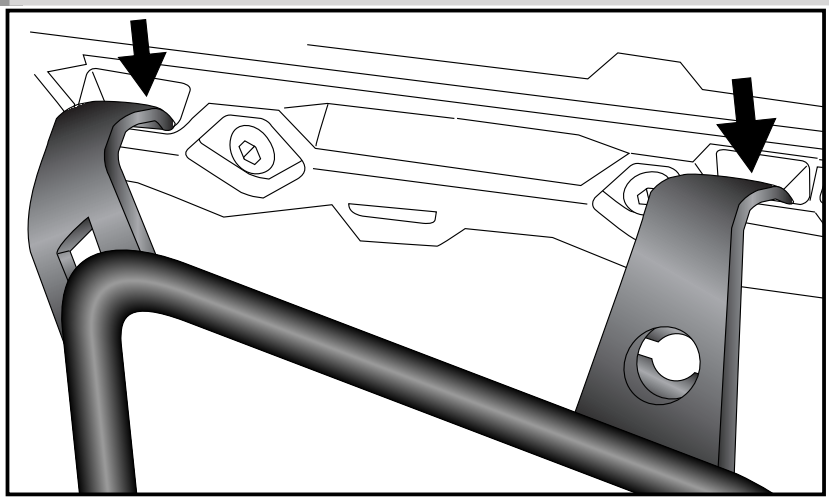

Montage der Kofferträger unten:
Die vorbereiteten Kofferträger werden an den Halteladaptern mittels der Lock it System-Schrauben befestigt.

ACHTUNG:
Lock it System-Schrauben nicht überdrehen !
Langsam drehen (Viertelumdrehung) bis die Schraube fühlbar einrastet und am Anschlag anliegt.

4

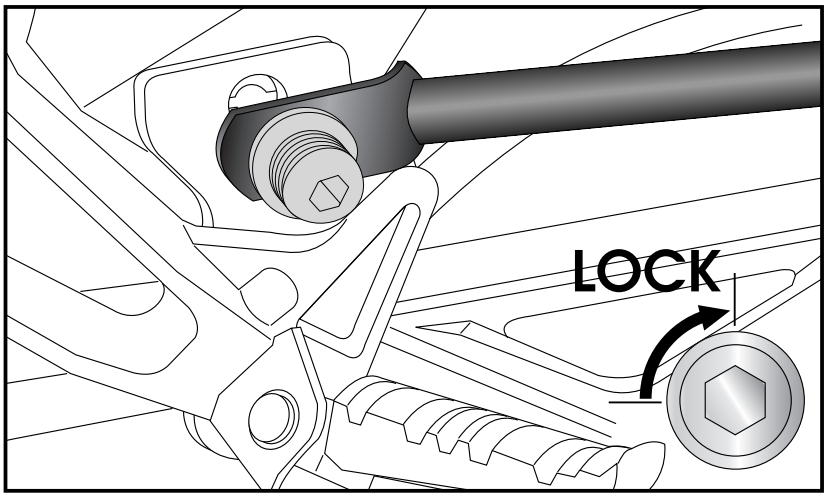

Montage der Kofferträger oben:
die Lock-it Haltelaschen mit den aufgeklebten Gummischutzstreifen anlegen und mit den Lock-it Schrauben festziehen.

ACHTUNG:
Lock it System-Schrauben nicht überdrehen !
Langsam drehen (Viertelumdrehung) bis die Schraube fühlbar einrastet und am Anschlag anliegt.

5

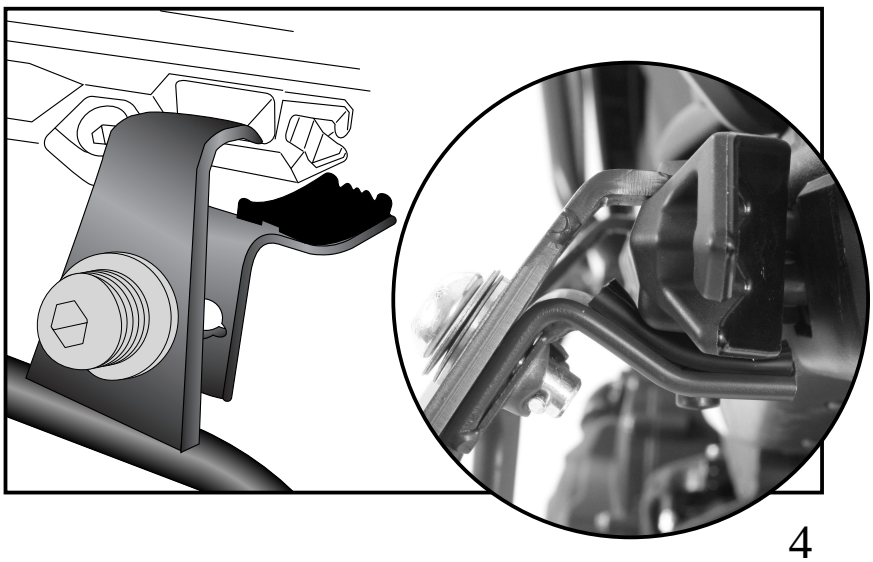

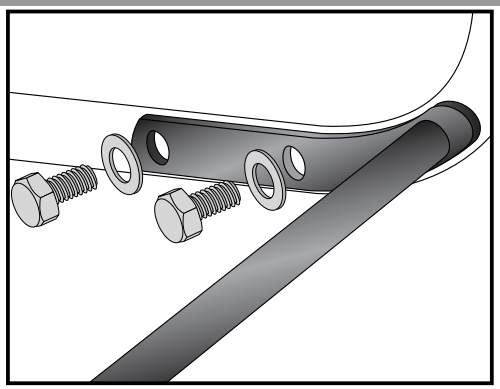

6

Befestigung des Verbindungsbügels:
Er verläuft in Fahrtrichtung gesehen hinter dem Kotflügel.

Die Verschraubung erfolgt mit den Sechskantschrauben M6x16 sowie U-Scheiben Ø6,4.
Schrauben mit Kunststoffkappen versehen.

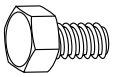 4x 4x 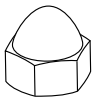 4x

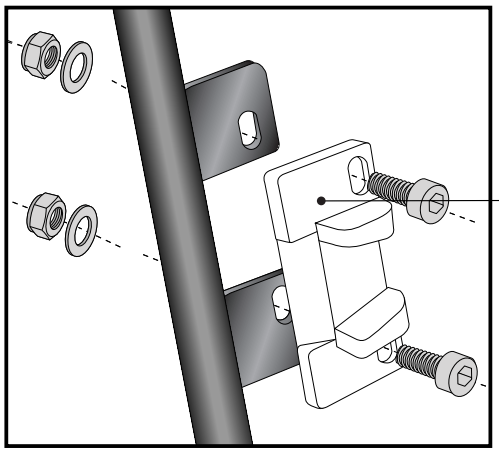

7

Hinweise zur Koffermontage

Montage des Metalladapters zum Einhaken des Kofferhalteschlosses

HINWEIS :
die Metalladapter liegen den Koffern bei, nicht diesem Kofferträgerset.

Die notwendigen Schrauben zur Montage der Metalladapter am Kofferträger sind beigefügt (Inbusschrauben M6 x 18, U-Scheiben ø6,4, selbstsichernde Muttern M6).

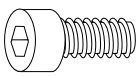 je 4x

Diebstahlschutz

Die optional unter der Bestell-Nummer: 151.050 erhältlichen abschließbaren Lock it System-Schrauben stellen einen wirksamen Diebstahlschutz des Kofferträgers dar.
Es wird empfohlen, pro Seite eine normale Lock it System-Schraube durch diese abschließbare Schraube zu ersetzen.

Als weiteres Zubehör lieferbar:

Alurack	Art.-Nr.:	650.4547 01 05
Easyrack	Art.-Nr.:	661.4547 01 05
Motorschutzbügel	Art.-Nr.:	501.4547 00 05

Mehr Zubehör auf unsere Homepage.

Hepco & Becker GmbH
An der Steinmauer 6

D-66955 Pirmasens

Tel.: 06331 - 1453 - 100
Fax: 06331 - 1453 - 120
eMail: vertrieb@hepco-becker.de
www.hepco-becker.de

Side carrier

YAMAHA MT - 09 Tracer ABS

item.-no.:
650.4547 00 05 anthracite

Lock it System

Assembling instructions

Side cases
Top cases
luggage frames
Lock it system
Softbags
Aluminium luggage
Leather luggage
Protection bars
Center stands
Chopper parts
Accessories

HEPCO & BECKER

Can be combined with short-tail tidy

Width of the side carrier 42,5 cm plus case width

Other Accessories (Item No. 4204547-02)
Lowering kit for passenger footpegs - 5 cm

Side carrier

YAMAHA MT - 09 Tracer ABS

item.-no.:
650.4547 00 05 anthracite

Lock it System

Side cases
Top cases
luggage frames
Lock it system
Softbags
Aluminium luggage
Leather luggage
Protection bars
Center stands
Chopper parts
Accessories

HEPCO & BECKER

Assembling instructions

Kit

1	**700008872**	**carrier right**
1	**700008873**	**carrier left**
1	**700008874**	**adapter bottom right**
1	**700008875**	**adapter bottom left**
2	**700008876**	**Lock it retaining tab**
1	**700008877**	**bracing bow**
1	**700008878**	**Screw kit, contains:**

4x	allen screw M6x18
4x	hexagon bolt M6x16
4x	allen screw M6x16
4x	lock-it screw
4x	lock washer
12x	washer ø6,4
4x	self-lock nut M6
4x	plastic caps M6
1x	self-adhesive rubber profile (10cm)

Carrier can be combined with Alurack/Easyrack

Tools required

Allen key 5
Allen key 8
Wrench 10

Preparing

Cut the self-adhesive rubber profile in two equal parts and stick it as shown on the top of the Lock-it retaining tabs for protection.

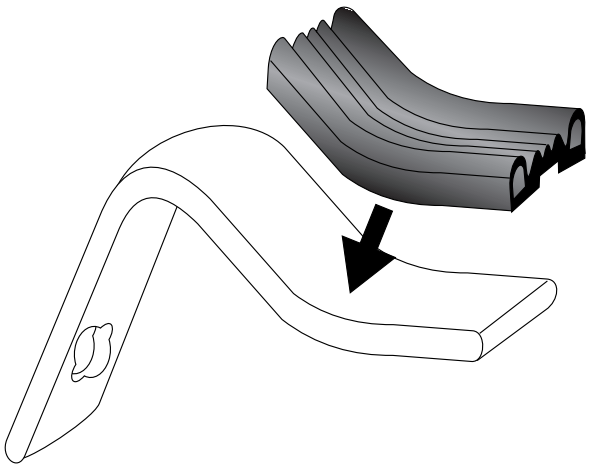

Note

Installation note:
Of course, the assembly requires a certain technical experience. If you are not sure how to execute a determined action, you should ask your local distributor to do it.

First, tighten all screws only loosely. After mounting all parts, the screws should be tightened to the torque specified. This guarantees, that the product is mounted without tension.

Observe the tightening torques of the motorcycle manufacturer!
Control all screw connections after the assembling for tightness!
Please notice our enclosed service information.

Side carrier

YAMAHA MT - 09 Tracer ABS

item.-no.:
650.4547 00 05 anthracite

Lock it System

Assembling instructions

Side cases
Top cases
luggage frames
Lock it system
Softbags
Aluminium luggage
Leather luggage
Protection bars
Center stands
Chopper parts
Accessories

HEPCO & BECKER

Fastening of the adapters bottom left and right:
at the free threads behind the footrests. Fix the adapter with allen screws M6x16 with washers ø6,4.

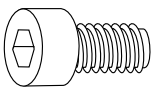
4x
4x

1

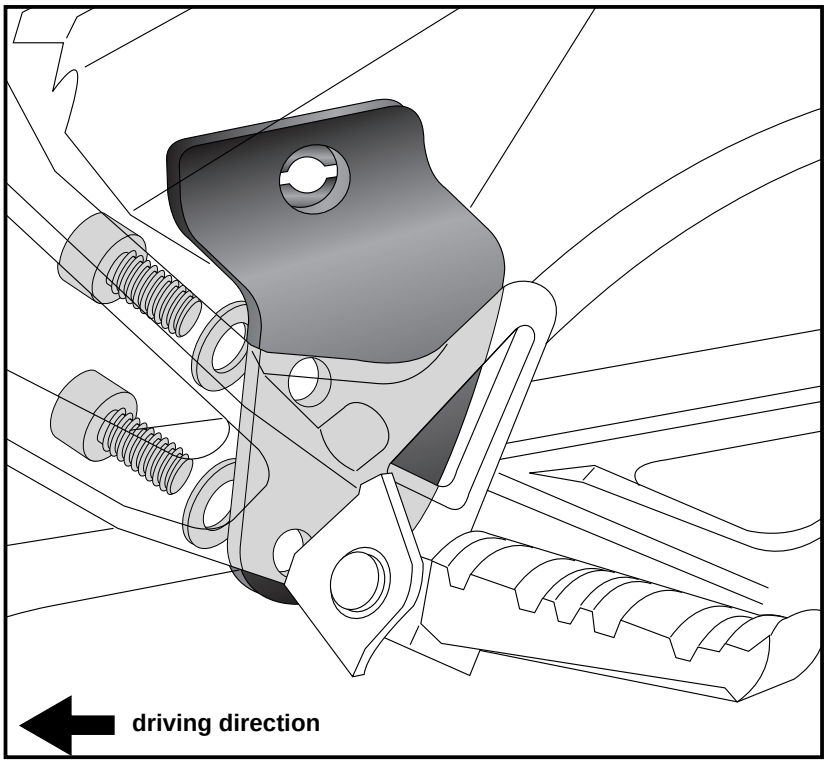

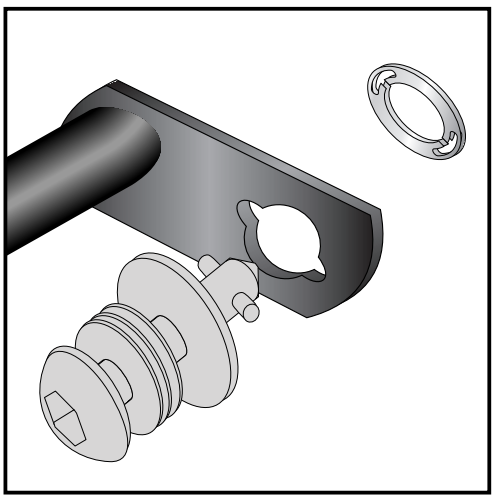

2

Fastening of Lock it screws:
The Lock it screws will be fixed at the carriers and rear adapters left and right with lock washers.

You have to do it only once - the srews and lock washers remain at the carriers.

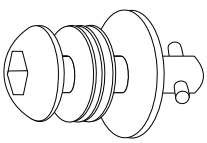
4x
4x
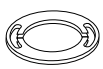

Fastening of the carrier top left + right:
attach the carriers to the original case holders.

3

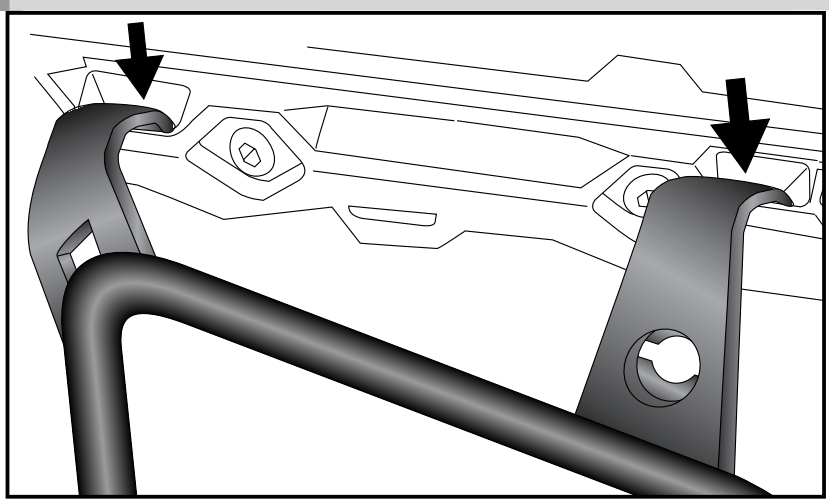

Fastening of the carrier bottom:
The carriers will now be fixed to the adapters with Lock it -screws

Attention !
Don´t overturn the Lock it screw !
Rotate slowly one quarter of a turn until screw engages.

4

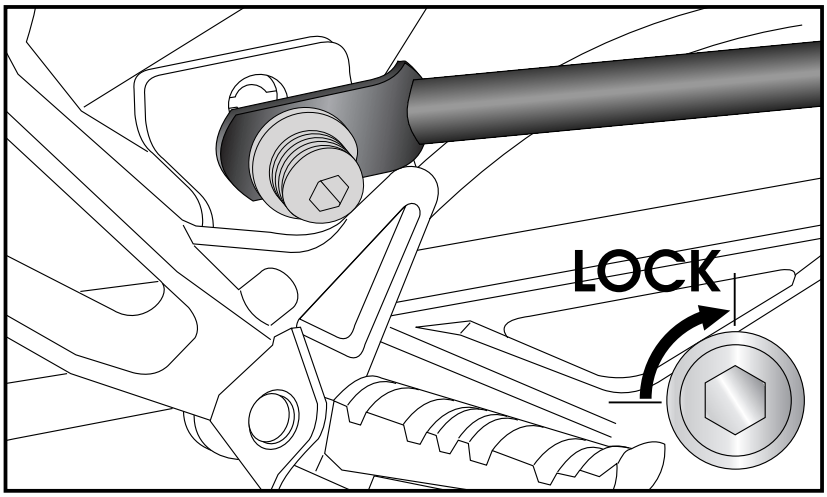

Fastening of the carrier top:
position the Lock it retaining tab as shown and secure it with the lock it screws

Attention !
Don´t overturn the Lock it screw !
Rotate slowly one quarter of a turn until screw engages.

5

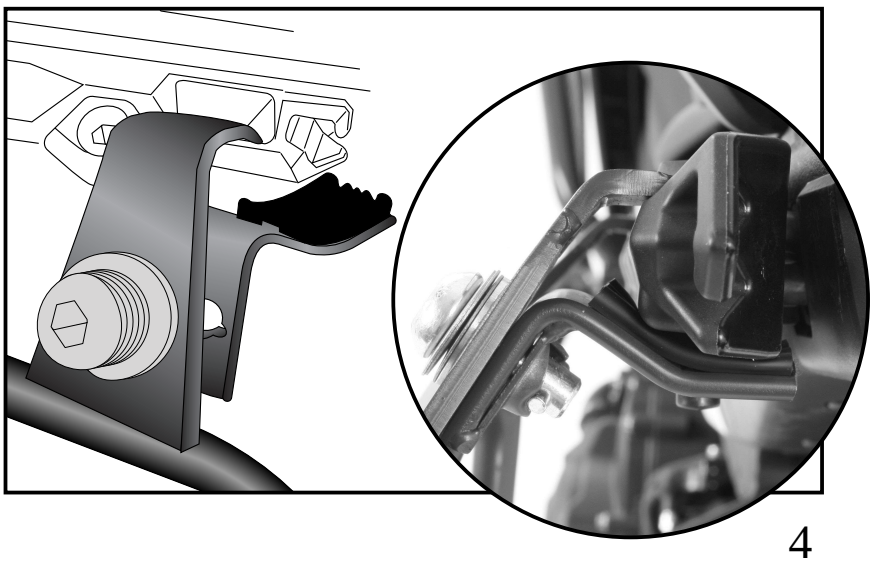

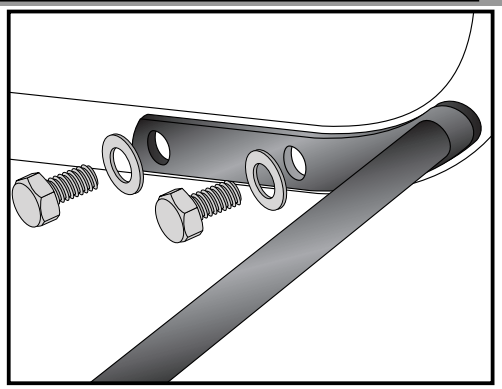

6

Fastening of the bracing bow:

Inside the fender with hexagon bolt M 6 x 16 and washers ø6,4.
Use the threads at the inner side of the side carriers.
After assembling, cover the screws with caps M6.

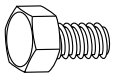 4x 4x 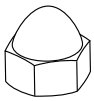 4x

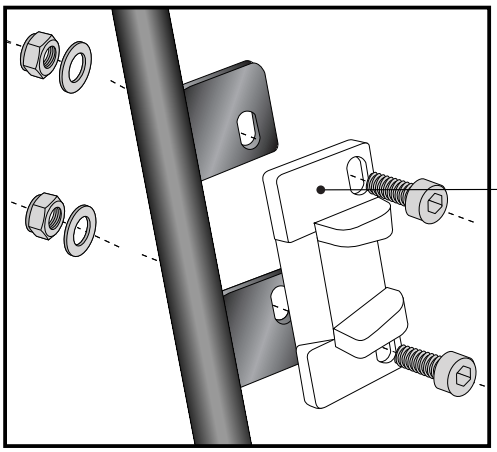

7

Hint: assembling side cases

Fastening of adapter to hook in the fixing lock

Hint :
The adapters are enclosed with the side cases.
They are not included in the side carrier set.

The necessary screws for mounting the metal adapter on the carrier are part of this set.
(Allen screw M6 x 18, washer ø6,4 and self lock nut M6).

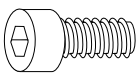 each 4x

Anti-theft-device

Sold separately - item-no: 151.050
It is recommended to use one on each side of the side-carrier, instead of the ordinary lock-it screw, for theft protection.

Also available:

Alurack	Item-no:	650.4547 01 05
Easyrack	Item-no:	661.4547 01 05
Engine guard	Item-no:	501.4547 00 05

More accessories: see our homepage.

Hepco & Becker GmbH
An der Steinmauer 6

D-66955 Pirmasens

Tel.: 06331 - 1453 - 100
Fax: 06331 - 1453 - 120
eMail: vertrieb@hepco-becker.de
www.hepco-becker.de